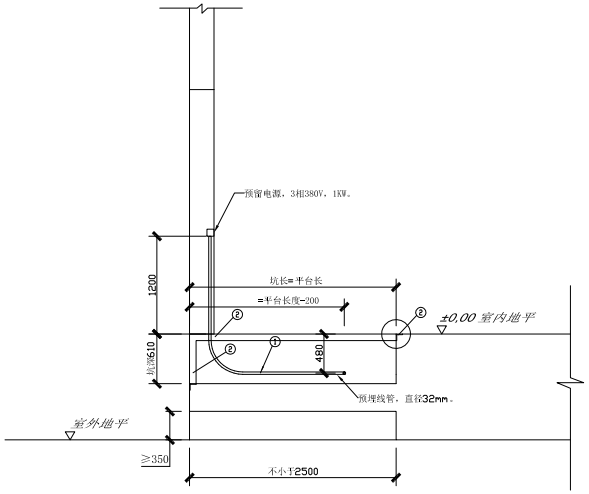

A - A

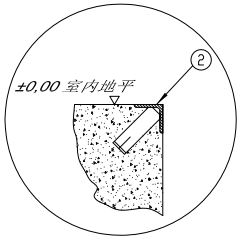

B-B

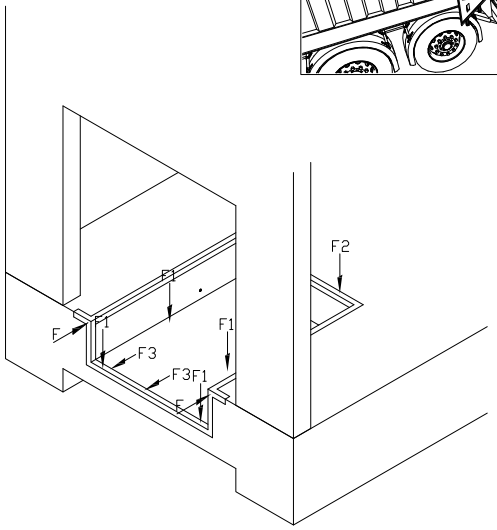

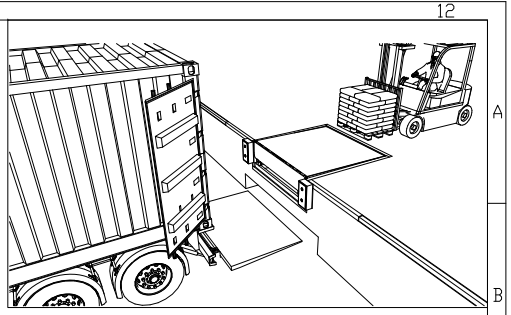

F 承受水平撞击力（100kN）

受力必须由结构负责载荷，标准参考 DIN 1055-9

F1 = 57KN 平台回位时，所承载的由车辆通行产生的竖直力

F2 = 35KN 承受的叉车刹车产生的反作用力

F3 = 10kN,防破坏力

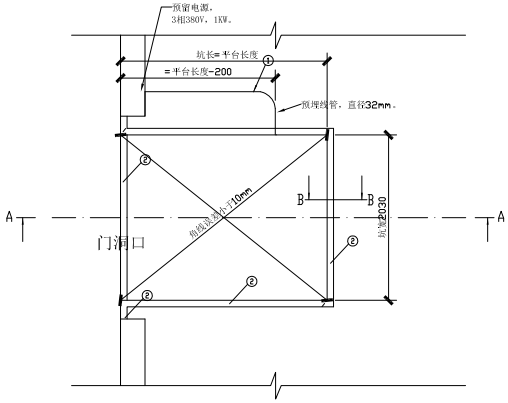

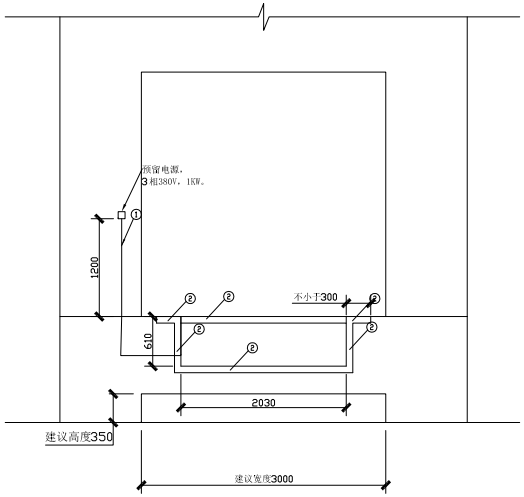

可选平台长度:	2000	2500	3000

可选平台宽度:	1800	2000

*1. 该图纸适用亚萨合莱载荷为6吨的平台

*2. 其他尺寸需与亚萨合莱咨询

单位：mm

非亚萨合莱提供

① 预留线管，直径不低于 32mm，角度 < 45°
左右位置取决于现场条件或使用者的需求。

② 预埋角钢： 建议型号为 L 80x80x8，与土建钢筋网焊接牢固。

注意

- 土建浇筑坑体时不要偏离图纸尺寸.
- 坑壁必须垂直
- 坑体必须方正
（坑体对角线相等）
- 坑体由土建方提供（非亚萨合莱提供）

It is forbidden by law to copy, duplicate this document, to transmit it to any third party or to misuse it in any way. The drawing remains our property and is to be returned immediately after use.

General tolerance
EN ISO 13920-BF

	Date	Name
Drawn	17.07.2016	Alfa
Released	27.07.2016	Frank
Blocked		
Archived		

Index	Modification	Date	Name
01	mod-no 12-14	13.05.2014	bra

ASSA ABLOY
ASSA ABLOY Entrance Systems

Version: 2

Material:
Semifinished product:
Printed: 17.07.2016
Scale: 1 : 25
Weight:

Subject:
DL6010S 翻转式平台
P型内置平台带尾板坑

Drawing Number:
Sheet: 1
1 Sheets
Replaced by:
Format: A2